新設スロープ

資料番号Ｂ－４

独立行政法人高齢・障害・求職者雇用支援機構

参考図

断面図

コンクリート強度	Fc＝21N/mm²
鉄筋の種類	SD295A

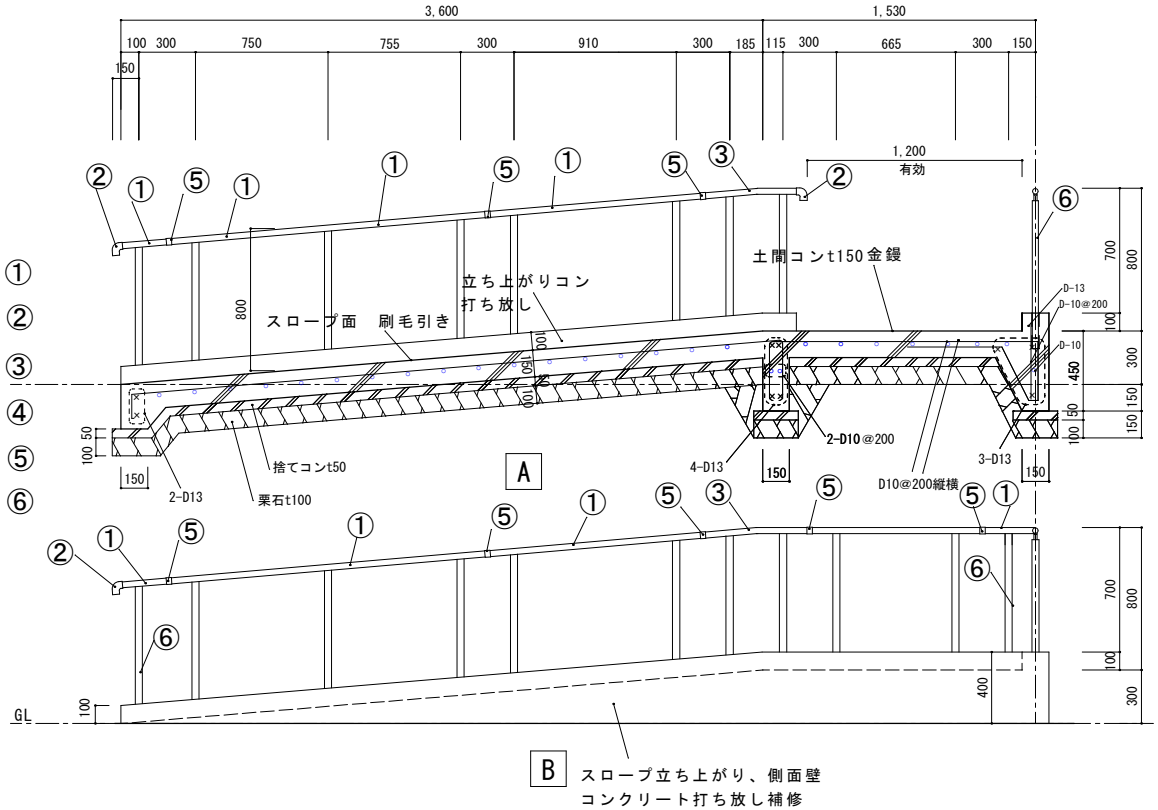

平面図

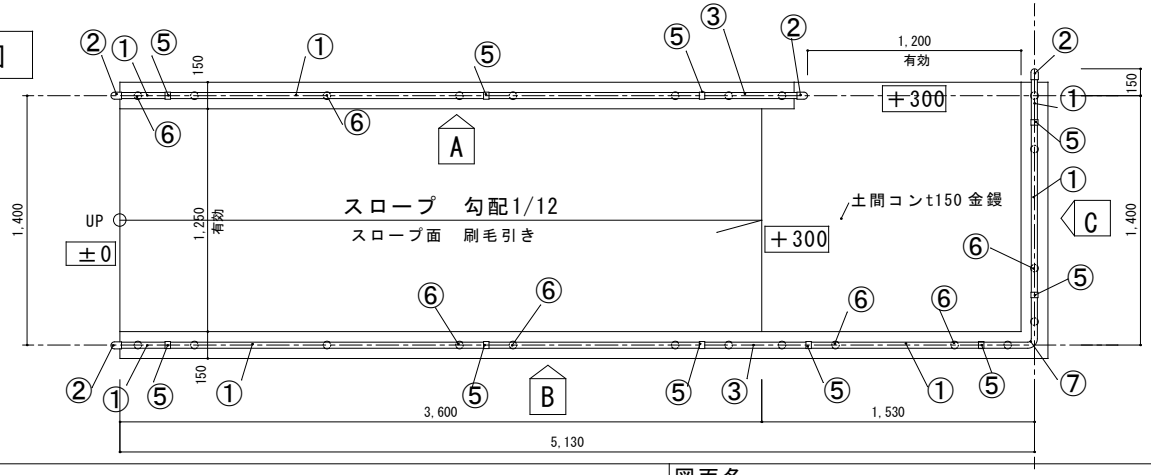

部材表

メーカー　カタログ別添

符号	名称	形状	数量	型番
①	手摺	アルミ＋オレフィン系樹脂 34φ×L2000	6	○○－○○○○○○
②	縦曲がりエンド	アルミ＋ABS樹脂 40φ×60	4	○○－○○○○○○
③	曲がり階段上用	アルミ＋オレフィン系樹脂 34φ×（300＋300）	2	○○－○○○○○○
~~④~~	~~曲がり階段下用~~	~~アルミ＋オレフィン系樹脂 34φ×（300＋300）~~		~~○○－○○○○○○~~
⑤	カバージョイント	アルミ 38.2φ×30×L100	10	○○－○○○○○○
⑥	支柱（埋め込み型）	アルミ 52×34×800（埋込寸法200）	23	○○－○○○○○○
⑦	曲がり出隅用	アルミ＋オレフィン系樹脂 34φ×（300＋300）	1	○○－○○○○○○

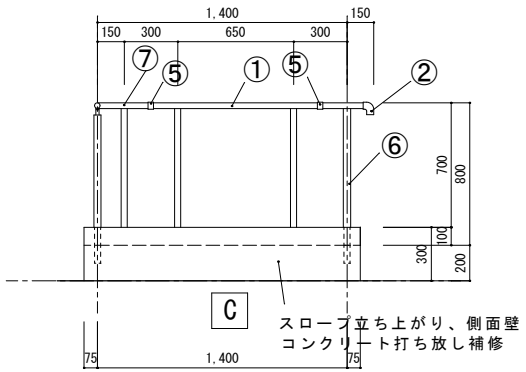

工事名	○○○○株式会社改修工事	図面名	スロープ改修図

設計事務所	○○○○建築設計事務所	作成日	20○○年○月○○日
事務所登録番号（○○県）知事登録	○－○○○○	縮　尺	1/30　（A3）
設計者 ○○○○（ ○級 ）建築士登録番号	○○○○○○	No.	4