えひめアビリンピック 2025
フラワーアレンジメント競技課題

1.　課　題　以下の種類とする。

課題　1　花束

競技時間　４５分

○　スタイル　　ラウンド

○　製作条件　　スパイラルテクニックで制作
　　完成した作品は花瓶に入れること

○　完成寸法　　直径 … ４０ｃｍ（±２ｃｍ以内）
　　高さ … 結束部より２５ｃｍ（±２ｃｍ以内）
　　ステムの長さ … 結束部より１５ｃｍ（±１ｃｍ以内）

課題　2　食卓テーブル装飾（センターピース）

競技時間　６０分

○　スタイル　　ホリゾンタルオーバル（作品の展開は 360°とする）

○　製作条件　　１８０ｃｍ×９０ｃｍのテーブル上に製作。

○　完成寸法　　幅　… ８０ｃｍ　（±２ｃｍ以内）
　　奥行 … ３０ｃｍ　（±２ｃｍ以内）
　　高さ … １７ｃｍ　（±２ｃｍ以内）

2.　指　示

競技者は以下の道具類を持参すること
・ハサミ（花の茎がきれるもの）
・メジャー（ものさし）
・ナイフ（オアシスをカットするもの）
・雑巾（テーブルの上の掃除に使用）
・筆記用具

※資材に関しては、支給する物以外に、補強のためのワイヤー（裸、コーティング）、フローラルテープ、その他平常使用すると考えられるものを持参することができる。

3．　支給材料　（支給するもので制作する）

＜植物素材＞

課題１　花束用

品 名	寸法又は規格	数 量	備 考
カーネーション	ピンク	10 本	
スプレーカーネーション		5 本	
リモニューム		2 本	
姫アスター		3 本	
ミリオグラタス		2 本	
レザーファン		6 枚	

課題２　食卓テーブル装飾

品 名	寸法又は規各	数 量	備 考
カーネーション	ピンク	11 本	
スプレーカーネーション	ピンク	5 本	
姫アスター		2 本	
スプレーデルフィ		3 本	
リモニューム		2 本	
ミリオグラタス		2 本	
玉シダ		10 枚	

※植物素材については大会当日変更になる場合があります。ご了承ください。

※材料の量によっては、課題１、課題２で共用する場合があります。

＜資 材＞

品 名	寸法又は規格	数 量	備 考
結束用ひも	麻ひも	2ｍ	課題１
花桶	Φ19ｃｍ×Ｈ19ｃｍ	1 個	課題１
マルケ	Φ15ｃｍ×Ｈ16ｃｍ	1 個	課題２
吸水用スポンジ	レギュラーサイズ	1 個	課題２

フラワーアレンジメント　課題：基準寸法

課題①　ラウンド花束

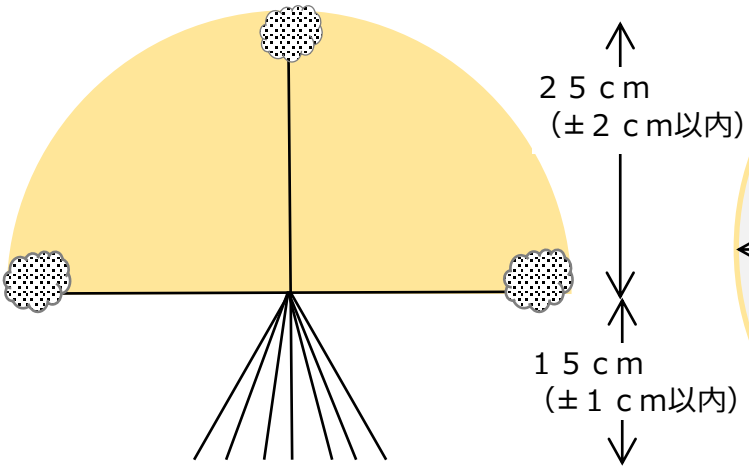

<側面図>

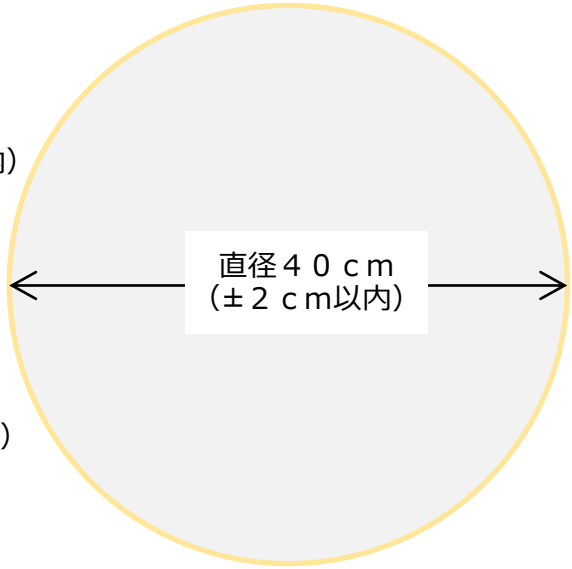

<上面図>

課題②　食卓テーブル装飾（ホリゾンタル=水平型アレンジメント）

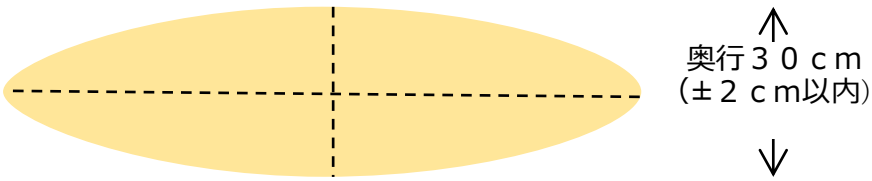

<上面図>

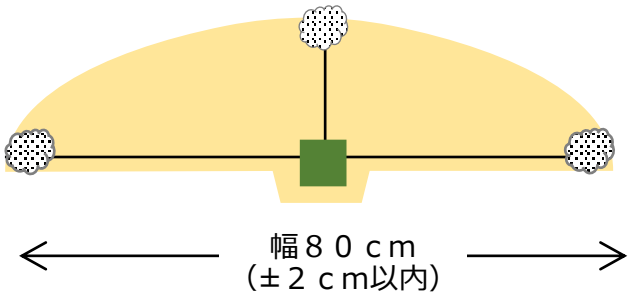

<正面図>

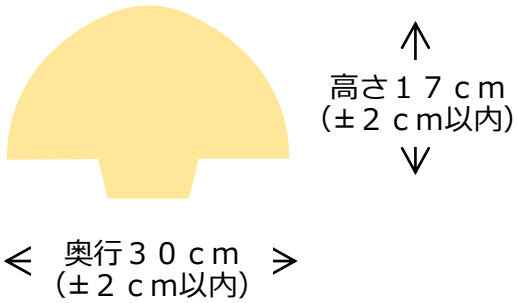

<側面図>